SF750AS

Многофункциональный духовой шкаф, 60 см, 11 функций, антрацит, фурнитура состаренное серебро.
Класс энергопотребления А.
EAN13: 8017709172510

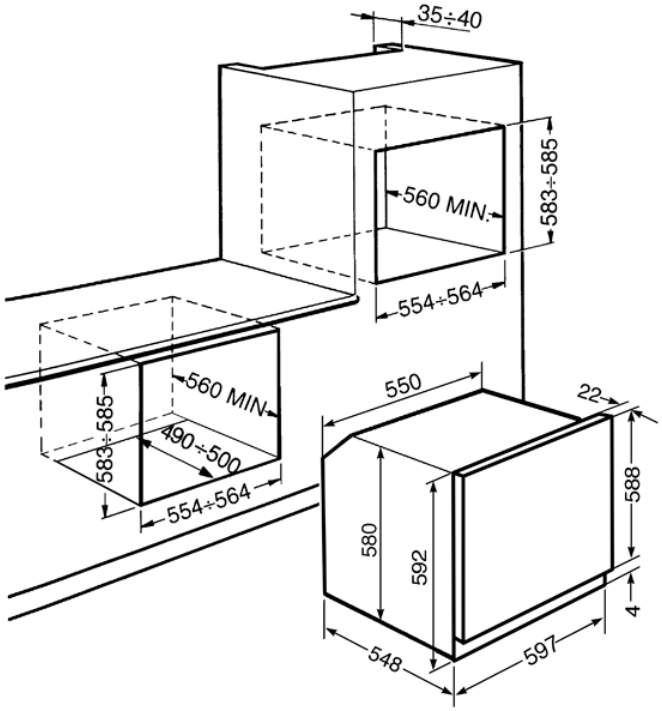

• ЭСТЕТИКА и УПРАВЛЕНИЕ • Антрацит • Фурнитура состаренное серебро • Аналоговый программатор, часы • Поворотные переключатели • ФУНКЦИИ/ ОПЦИИ/ ТЕМПЕРАТУРА • 9 функций приготовления • Функции очистки: паровая • Дополнительные функции: размораживание • Таймер, автоматическое выключение в конце приготовления • Акустический сигнал окончания приготовления • Электронный контроль температуры (50 – 250С) • ВНУТРЕННЯЯ КАМЕРА • Общий объем 79 л • Полезный объем 72 л • 5 уровней приготовления • Металлические направляющие • Эмаль Ever Clean • Верхняя защитная панель • Внутреннее освещение – 2 галогенные лампы • Внутреннее стекло дверцы сплошное съемное • БЕЗОПАСНОСТЬ • Тангенциальная система охлаждения • 3 стекла дверцы, «холодная дверца» • Автоматическое отключение при открытой дверце • АКСЕССУАРЫ В КОМПЛЕКТЕ • Противень глубокий (40 мм): 1 • Противень (20 мм) с решеткой: 1 • Решетка: 1 • Телескопические направляющие полного выдвижения: 2 • ТЕХНИЧЕСКИЕ ХАРАКТЕРИСТИКИ • Номинальная мощность: 3,00 кВт • Мощность гриля: 2,7 кВт • Напряжение: 220-240 Вт • Сила тока: 13 А • Частота тока: 50/60 Гц

Типы нагрева

Также поставляется

• SF750POL - кремовый, фурнитура латунная, MADE WITH SWAROVSKI ELEMENTS • SF750AO - антрацит, фурнитура латунная • SF750BS - белый, фурнитура состаренное серебро • SF750OT - латунный, фурнитура полированная латунь • SF750PX - кремовый, фурнитура серебристая • SF750PS - кремовый, фурнитура состаренное серебро • SF750RA - медный, фурнитура полированная медь • SF750RWX - бордо, фурнитура серебристая • SF750PO - кремовый, фурнитура латунная