ME2P

Кремовый
EAN13: 8017709125325

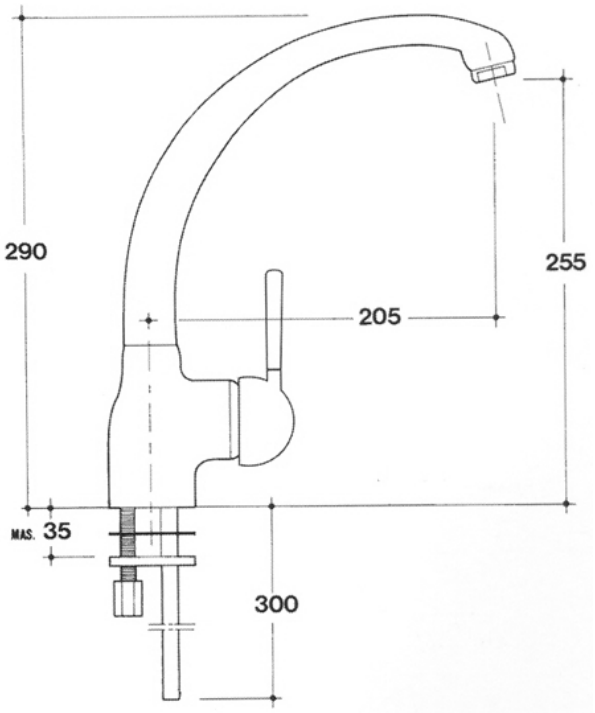

• Смеситель однорычажный • Поворотный излив 360°

Также поставляется

• ME2CR - хромированное покрытие • ME2A - антрацит • ME2AV - овес • ME2RA - медный