LSE58RA

Композитная мойка, цвет медный (METALTEK)
EAN13: 8017709125189

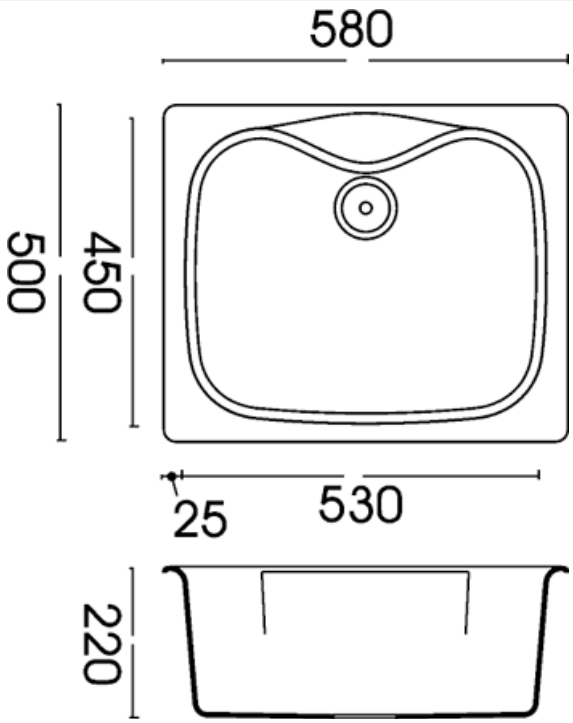

• Врезная мойка, оборачиваемая • Общий размер: 580x500 мм • Размеры чаши: 530x450 мм • Глубина чаши: 220 мм • Размеры выреза: 560x480 мм • Установка в базу 60 см • Комплектация: • Корзинчатый вентиль 3“ 1/2 • Уплотнительная лента, фиксирующие зажимы • Сифон

Также поставляется

• LSE58AV - цвет овес • LSE58A - цвет антрацит • LSE58P - цвет кремовый