FMI320X

Встраиваемая микроволновая печь, 60 см, высота 38 см, 4 функций, черное стекло + нержавеющая сталь.

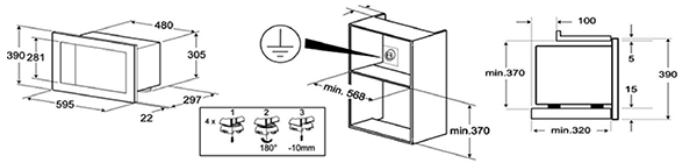

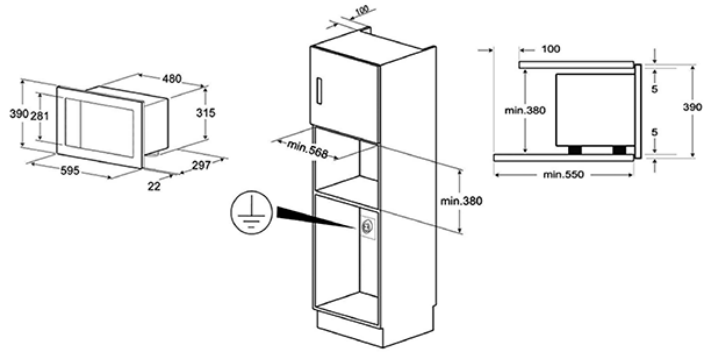

• ЭСТЕТИКА и УПРАВЛЕНИЕ • Нержавеющая сталь с обработкой против отпечатков пальцев • Черное стекло • TFT-дисплей • Сенсорное управление Touch Control • ФУНКЦИИ/ ОПЦИИ • 3 функции приготовления • 3 автоматические программы • Дополнительные функции: размораживание по времени, размораживание по весу • Электронный программатор: таймер, автоматическое выключение в конце приготовления • Акустический сигнал окончания приготовления • Режим ограничения потребляемой мощности • Быстрый старт • Режим Showroom • ВНУТРЕННЯЯ КАМЕРА • Полезный объем 20 л • Внутренняя камера из нержавеющей стали • Кварцевый гриль • 1 лампа накаливания (25 Вт) • Поворотный стол ø 25 см • БЕЗОПАСНОСТЬ • Тангенциальное охлаждение • 2 стекла дверцы • Блокировка управления • Автоматическое отключение при открытой дверце • АКСЕССУАРЫ В КОМПЛЕКТЕ • Решетка: 1 • Рамка для встраивания • ТЕХНИЧЕСКИЕ ХАРАКТЕРИСТИКИ • Номинальная мощность: 1,2 кВт • Мощность гриля: 1,0 кВт • Мощность микроволн: 850 Вт • Напряжение: 230 В • Частота тока: 50 Гц
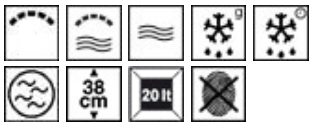
Типы нагрева