FAB10LO

Отдельностоящий однодверный холодильник, стиль 50-х годов, 54,3 см, оранжевый
Класс энергопотребления A+
EAN13: 8017709133146

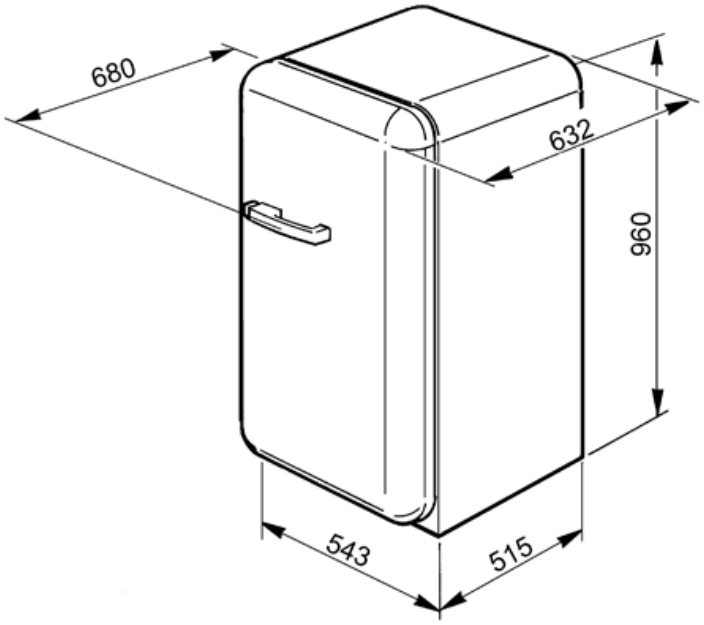

• ОБЩИЕ ХАРАКТЕРИСТИКИ • Оранжевый • Фурнитура серебристая • Дверца неперенавешиваемая, петли слева • Общий объем 120 л • Электронное управление • ХОЛОДИЛЬНОЕ ОТДЕЛЕНИЕ • Полезный объем 101 л • Автоматическое размораживание • 2 регулируемые полки из закаленного стекла • 1 фиксированная полка из закаленного стекла • 1 ящик для овощей и фруктов • Внутреннее освещение • На дверце: • 1 полка для бутылок • 1 регулируемые полки • 1 полка с крышкой • 1 лоток для яиц • МОРОЗИЛЬНОЕ ОТДЕЛЕНИЕ • **** • Полезный объем 13 л • Ручная разморозка • 1 форма для льда • ТЕХНИЧЕСКИЕ ХАРАКТЕРИСТИКИ • Номинальная мощность: 50 Вт • Потребление электроэнергии: 169 кВт/год • Уровень шума: 37 дБ(A) • Климатический класс: SN • Поддержание температуры при отключении энергии: 10 часов • Мощность замораживания: 2 кг/ сутки • Напряжение: 220-240 Вт • Частота тока: 50 Гц • Размеры (В x Ш x Г): 960 x 543 x 632 мм (глубина с ручкой - 680 мм) • Ширина с дверцей, открытой на 90°: 700 мм • При размещении рядом со стеной, необходимо оставлять зазор минимум 175 мм в сторону открывания двери холодильника.

Типы нагрева

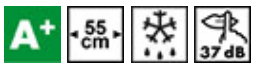

Также поставляется

• FAB10RNE - черный, фурнитура серебристая, петли справа • FAB10LNE - черный, фурнитура серебристая, петли слева • FAB10RP - кремовый, фурнитура серебристая, петли справа • FAB10LP - кремовый, фурнитура серебристая, петли слева • FAB10RO - оранжевый, фурнитура серебристая, петли справа • FAB10RR - красный, фурнитура серебристая, петли справа • FAB10LR - красный, фурнитура серебристая, петли слева • FAB10RUJ - британский флаг, фурнитура серебристая, петли справа • FAB10LUJ - британский флаг, фурнитура серебристая, петли слева