PGF64-4

classica

Газовая варочная панель, 62 см, нержавеющая сталь, низкий монтаж с бортиком 3 мм.

EAN13: 8017709153588

ЭСТЕТИКА и УПРАВЛЕНИЕ:

Нержавеющая сталь, низкий монтаж с бортиком 3 мм

Чугунные решетки

Поворотные переключатели

Крышки горелок эмалированные

ФУНКЦИОНАЛЬНОСТЬ:

Автоматический электроподжиг

4 газовые горелки:

Левая – 4,00 кВт

Передняя центральная – 1,05 кВт

Задняя центральная – 1,05 кВт

Правая – 2,6 кВт

БЕЗОПАСНОСТЬ:

Газ-контроль

АКСЕССУАРЫ В КОМПЛЕКТЕ:

Жиклеры для сжиженного газа G30

Фурнитура Linea и Classica

ТЕХНИЧЕСКИЕ ХАРАКТЕРИСТИКИ:

Тип газа: природный G20

Мощность подключения: 1 Вт

Номинальная мощность газа:8,7 кВт

Напряжение: 220-240 Вт

Частота тока: 50/60 Гц

Также поставляется

- **PGF64F-4** - нержавеющая сталь, монтаж вровень со столешницей

СМЕГ Руссия
Россия, 121108, Москва
Минская ул., дом 1Г, корпус 1секция 9, офис 18
Тел. +7 495 645 96 51
Факс +7 495 645 96 61

smeg
технологии и стиль

PGF64-4

classica

нержавеющая сталь
62 cm
газ

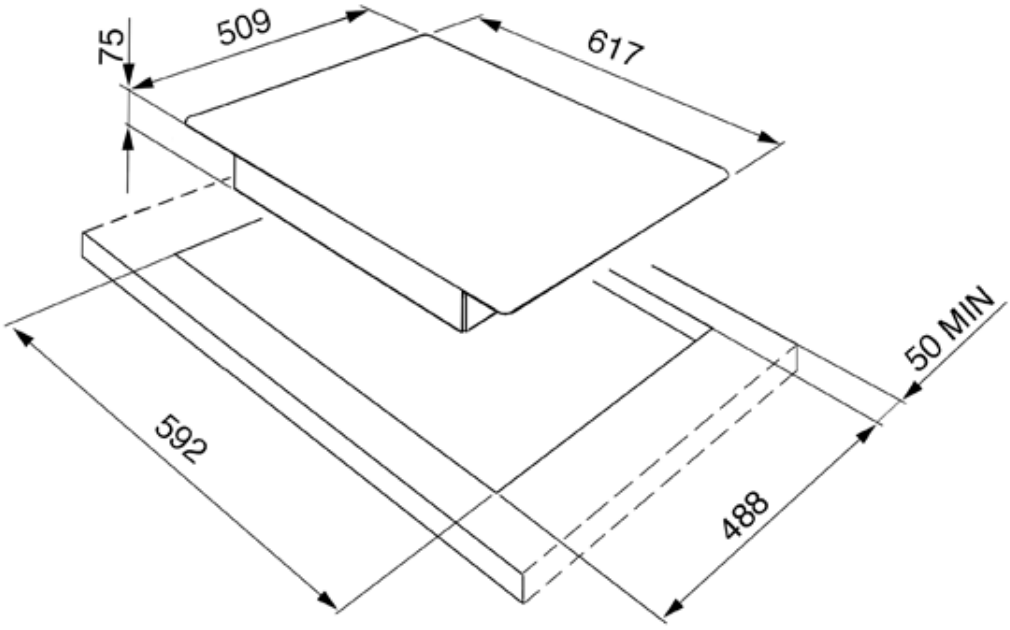

СМЕГ Руссия
Россия, 121108, Москва
Минская ул., дом 1Г, корпус 1секция 9, офис 18
Тел. +7 495 645 96 51
Факс +7 495 645 96 61